No.	DATE	DESCRIPTION OF CHANGE	APPROVED	CHANGED

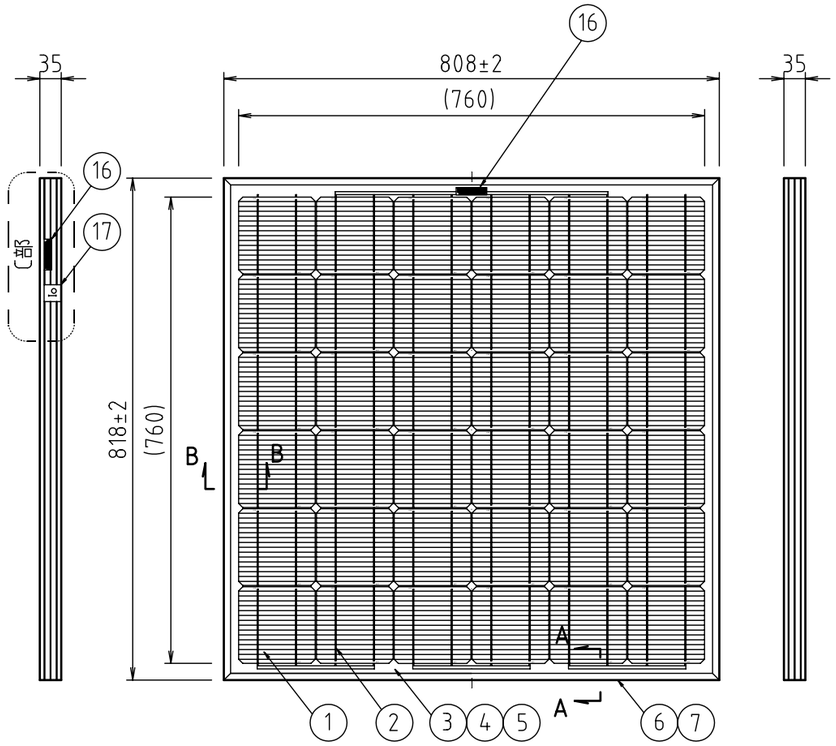

受光面側

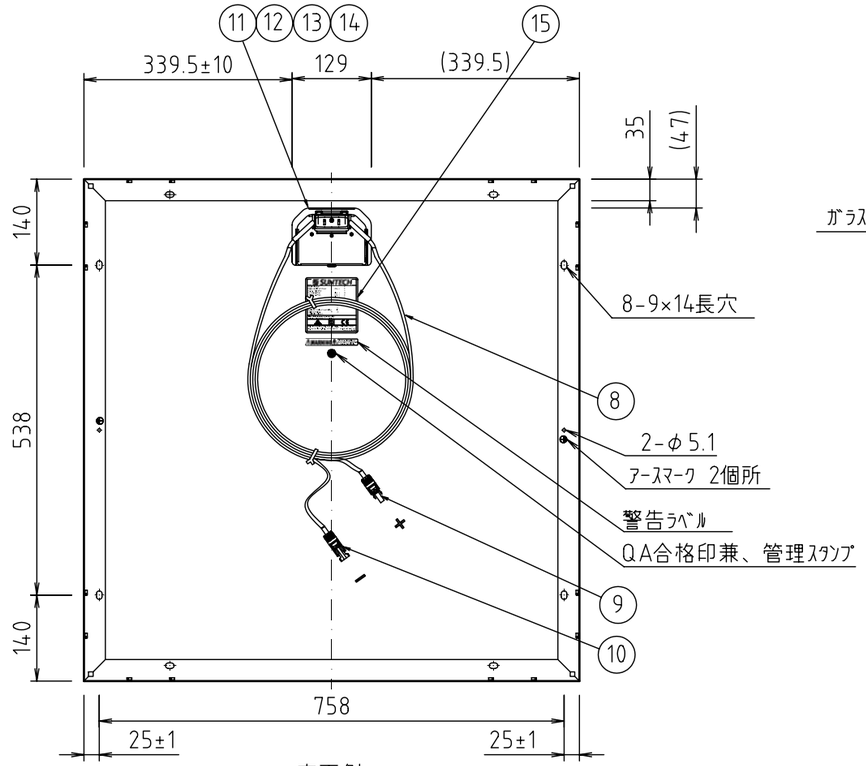

裏面側

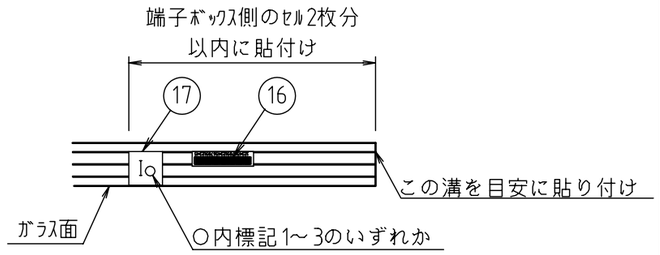

※Iマークシールは電流値特性を<I1,I2,I3>の
3つにグルーピングしたサンテックパワー社内用の管理シール

〔部拡大図(1/5)

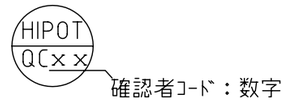

QA合格印兼、管理スタンプ表記内容

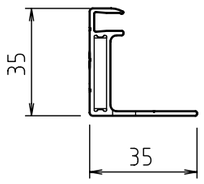

A-A断面図(1/2)

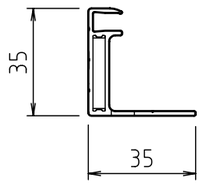

B-B断面図(1/2)

No.	PART No.	PART NAME	QTY.	DESCRIPTION
17		Iマークシール	1	
16		バーコードラベル	2	
15		銘板ラベル	1	
14		バイパスダイオード	3	
13		ボックスシール材	××	シリコン
12		接着剤	××	シリコン　色:黒
11		端子ボックス	1	
10		コネクタ(−)	1	アンフェノール社製 H4
9		コネクタ(+)	1	アンフェノール社製 H4
8		ケーブル	2	4.0mm² L=1000±50mm　色:±黒
7		端面シール材	××	シリコン　色:黒
6		枠(フレーム)	1set	アルミ　色:黒
5		充てん材	××	EVA樹脂
4		バックカバー	1	耐候性フェイルム　色:黒
3		フロントカバー	1	高透過型板熱処理ガラス　t3.2
2		インターコネクタ	××	
1		太陽電池セル	36	単結晶　125角　Dia165

表1 外形の寸法許容差（JIS C 8918）

寸法範囲	30未満	30以上 120未満	120以上 315未満	315以上 1000未満	1000以上 2000未満
許容差	±0.6	±1.1	±1.6	±2.8	±4.5

DATE	APPROVED	CHECKED	DRAWN	DESIGNED	TOLERANCES UNLESS SPECIFIED	TITLE
2010/05/14	柳沢	重田	外島		JIS C 8918	STP×××S-12/Jdb+ 外形図
SUNTECH	MATERIAL: non		FINISH: non		SCALE: 1/10 / UNIT: mm	DRAWING NUMBER: 100629-4× / REV: 0 / SHEET: 1/1